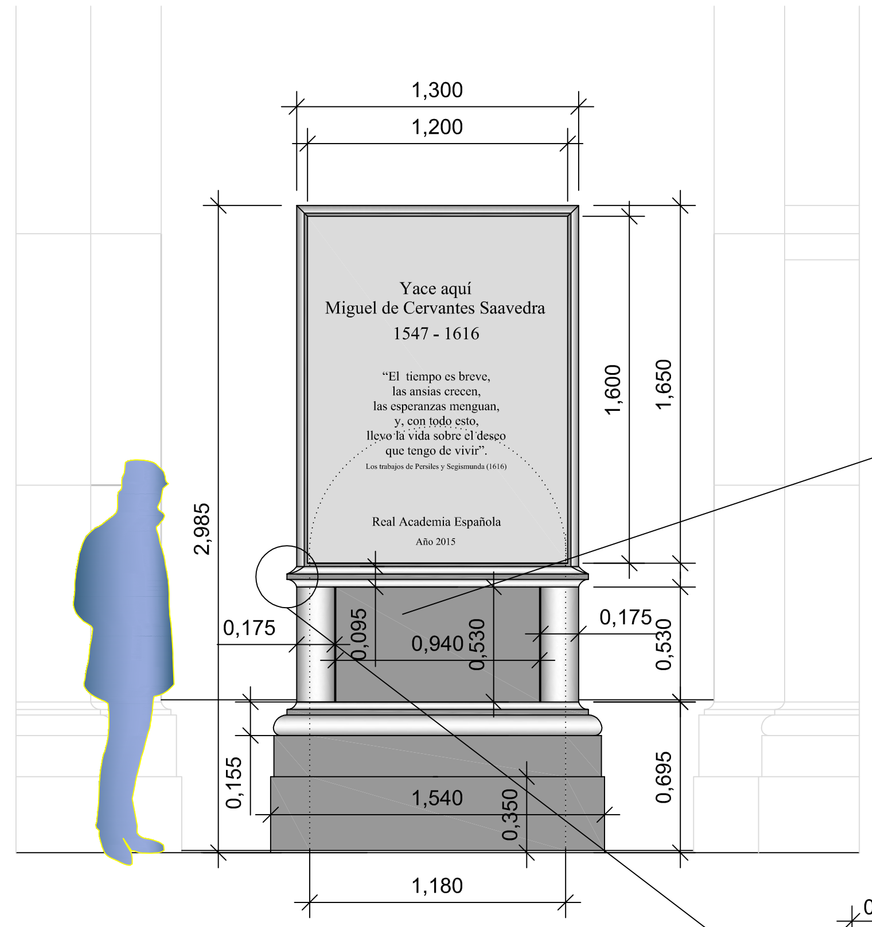

ALZADO

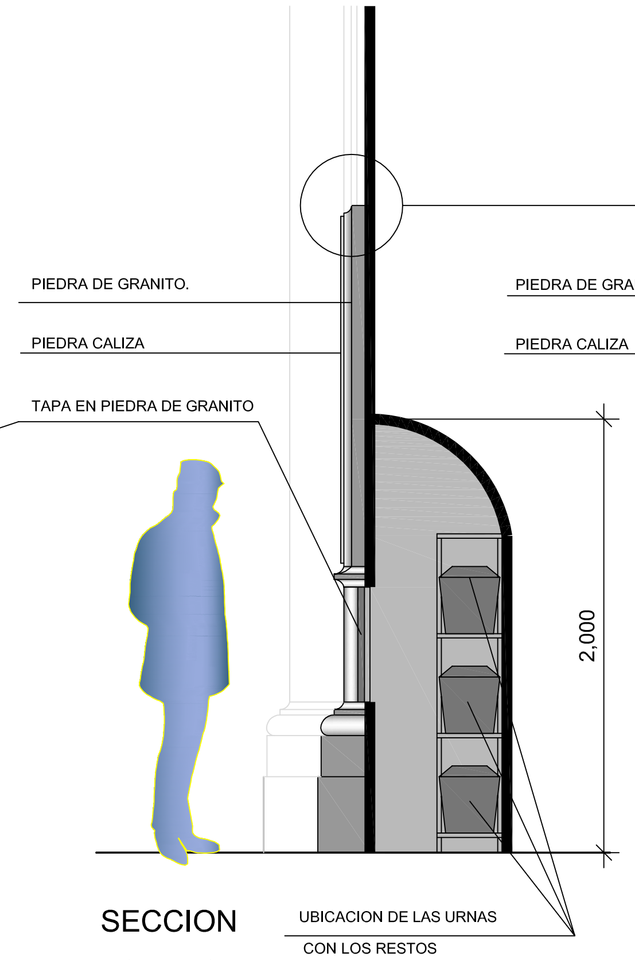

SECCION

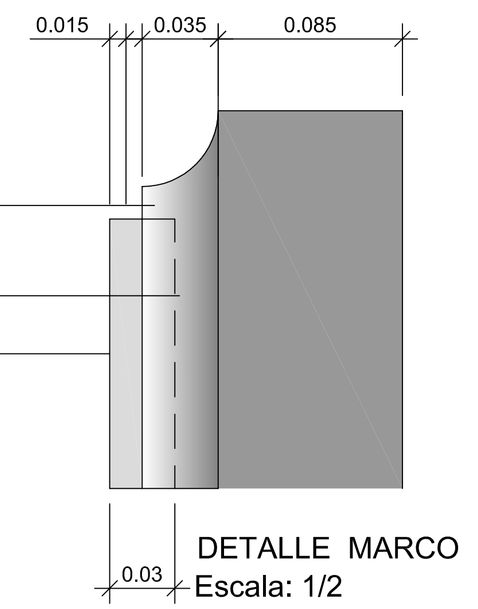

DETALLE MARCO
Escala: 1/2

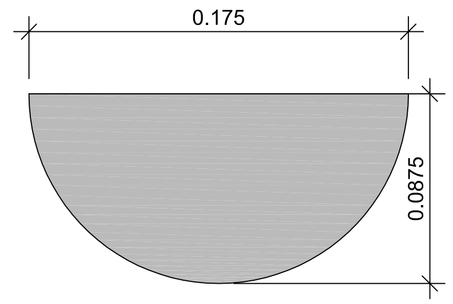

DETALLE COLUMNA
Escala: 1/2

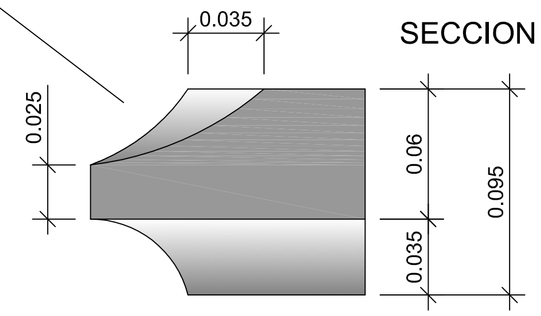

DETALLE REMATE
Escala: 1/2

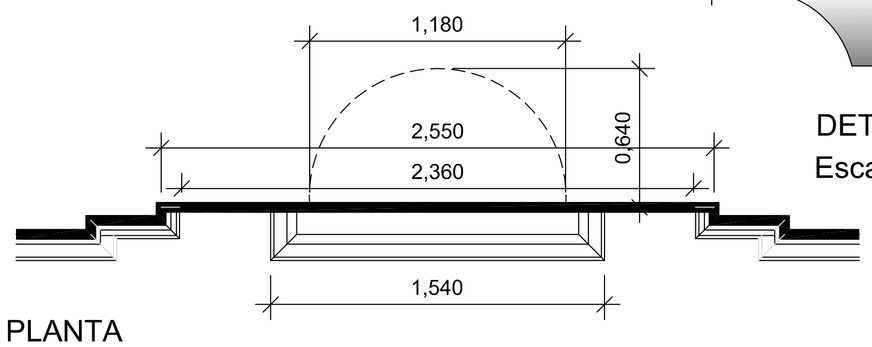

PLANTA

PIEDRA DE GRANITO.

PIEDRA CALIZA

¡MADRID! ÁREA DE GOBIERNO DE LAS ARTES, DEPORTES Y TURISMO

Dirección General de Patrimonio Cultural y Calidad de Paisaje Urbano
DEPARTAMENTO DE PATRIMONIO HISTORICO

LAPIDA CONMEMORATIVA EN HONOR DE MIGUEL DE CERVANTES

CONVENTO DE LAS TRINITARIAS

PLANO DE CONJUNTO

Delineación y Grafismo	Arquitectos Tecnicos	Arquitecta Jefa de Departamento	Escala :	Fecha :	Nº Plano
José Aurelio López Núñez	Mercedes Perez del Gallo Carmen Campos Quemada	Mª José Rodríguez Relaño	1/20 1/2	Mayo 2015	1